Changing the click vent
Udskiftning af friskluftventil
Utbyte av friskluftsventil

New click vent:
Type 1 and 5 are available.
Ny friskluftventilventil:
Type 1 og 5 kan vælges.
Ny friskluftventilsventil:
Typ 1 och 5 kan väljas.

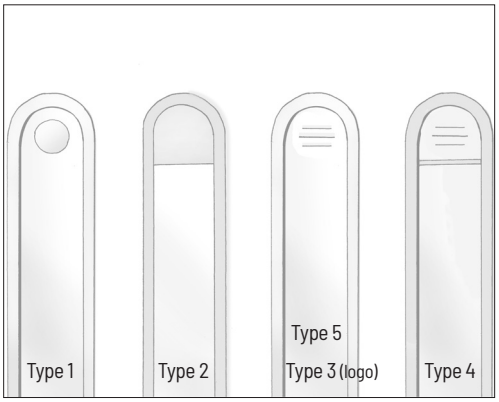

Please identify which type the old vent is.
NB Type 3 has a logo ingraved, while type 5 does not have a logo.
Fastslå hvilken type den gamle ventil er.
OBS. Type 3 har et logo indgraveret, mens type 5 ikke har et logo.
Fastställ vilken typ den gamla ventilen är.
OBS. Typ 3 har en logotyp graverad, medan typ 5 inte har en logotyp.

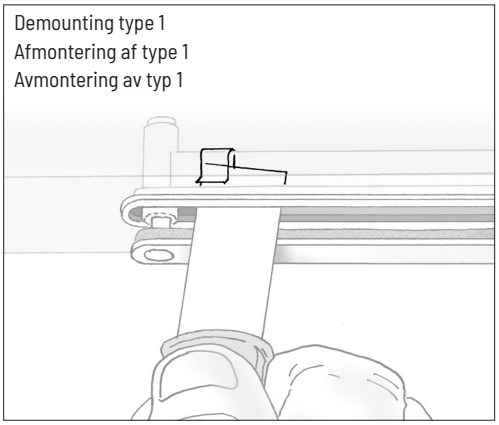

Dismounting type 1. Open the vent by clicking both ends. Tilt the clips (two) at each end using a putty knife to free them.
Afmontering af type 1. Klik ventilen åben. Ventilen fastholdes af 2 clips i hver ende. Vip disse af med en spartel.
Avmontering av typ 1. Öppna ventilen. Ventilen sitter fast med hjälp av 2 clips i varje ände. Lossa clipsen med en spackel.

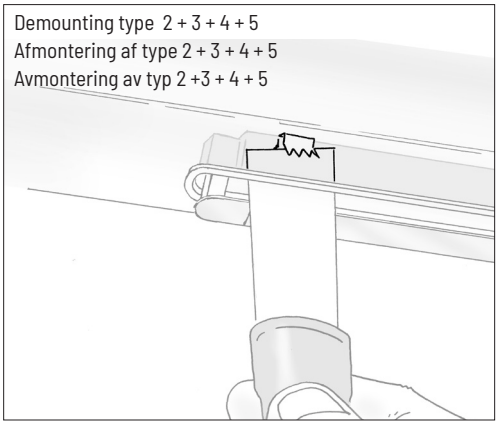

Dismounting type 2 + 3 + 4 + 5. Open the vent by clicking both ends. Tilt the clip (one) at each end using a putty knife to free them.
Afmontering af type 2 + 3 + 4 + 5. Åbn ventilen. Ventilen fastholdes af 1 clips i hver ende. Pres disse bagud med en spartel.
Avmontering av typ 2 + 3 + 4 + 5. Öppna ventilen. Ventilen sitter fast med hjälp av 1 clips i varje ände. Pressa dessa bakåt med en spackel.

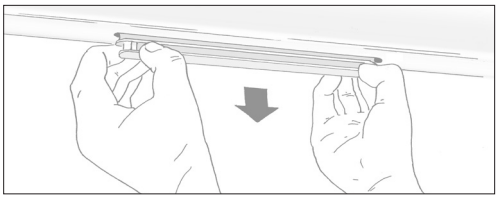

Pull out the old vent.
Træk den gamle ventil ud.
Dra ut den gamla ventilen.

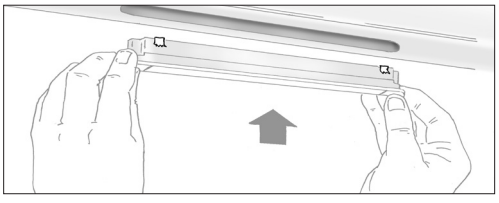

Push the new vent in place.
Skub den nye ventil på plads.
Tryck in den nya ventilen på plats.

06.29-11.26 © 2006, 2026 DOVISTA A/S ® VELFAC is a trademark used under license by DOVISTA A/S, CVR-no. 21147583. This brochure and its contents are subject to our General Conditions of Sale. Errors and emissions expected. We reserve the right to change the product mix without notice.